PHL

PROFESSIONAL HYGIENIC LINE

German engineering beyond excellence

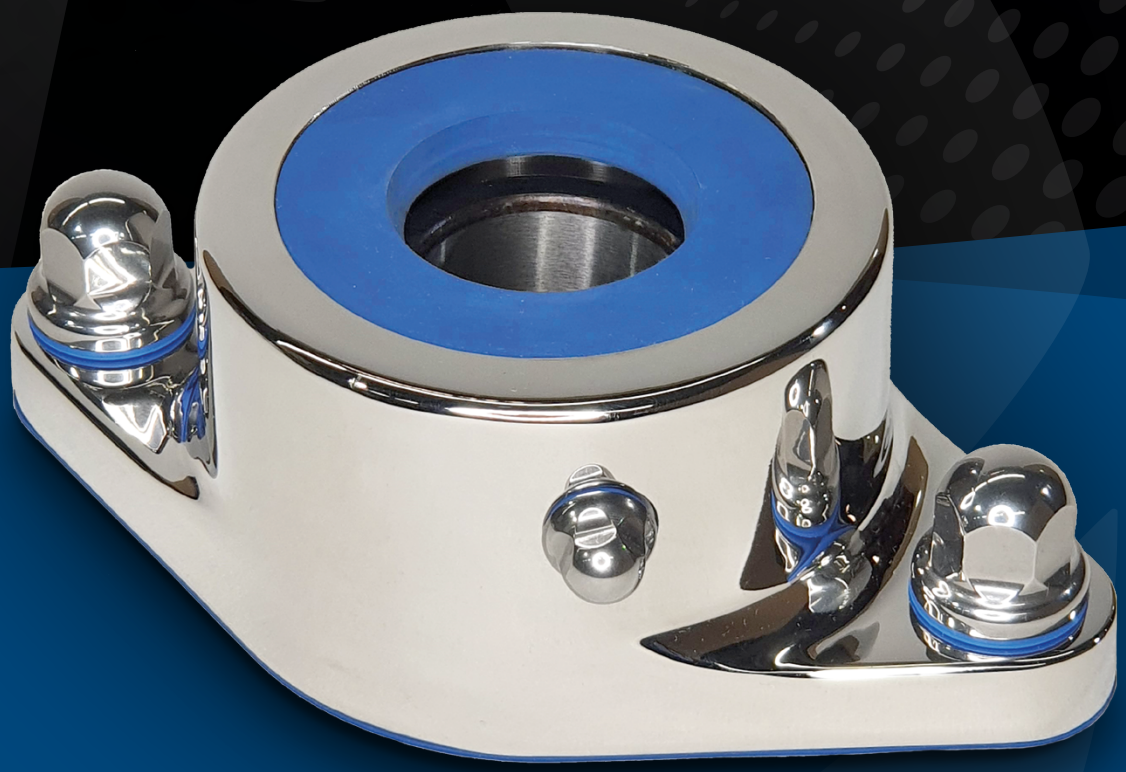

MADE IN GERMANY

Edelstahl in Vollendung

Entdecken Sie die bisher höchste Entwicklungsstufe unserer innovativen Gehäuseeinheiten - mit exzellenten Hygieneeigenschaften und einem überzeugenden Produktdesign, auf das wir zu Recht stolz sind. Dank gänzlich neuartiger Lösungsansätze kommen wir dabei ohne Verschlusskappen und störende Kanten aus.

Hoch innovativ empfiehlt sich PHL bei voller Kompatibilität zu den gängigen Standardabmessungen ganz besonders zum Einsatz in aggressiven Umgebungen und bietet verlässlichen Schutz vor Keim-Kontamination. Zum Einsatz kommen ausschließlich hochwertigste Komponenten mit entsprechenden Zulassungen.

Der Verzicht auf Kunststoffe für den Gehäusekörper ist Teil unserer Philosophie und erhöht die Sicherheit für den Produktionsprozess unserer Kunden ganz erheblich. Ein Absplittern von Kunststoffteilen und der Eintrag in die Produktion ist daher ausgeschlossen. Mit unseren Edelstahl-Gehäuseeinheiten erreichen wir zudem eine deutlich höhere Lebensdauer, da die Lager optimal geschützt ihre Arbeit verrichten können. Kurzum: PHL kann einfach mehr!

Die Vorteile:

- **Verlässlich wasserdicht**
- **Innovativ hygienisch**
- **Überzeugend haltbar**
- **Praktisch kompatibel**
- **Nachhaltig zuverlässig**
- **Ungeschlagen ökonomisch (tco)**

MADE IN GERMANY

FREUDENBERG
INNOVATING TOGETHER

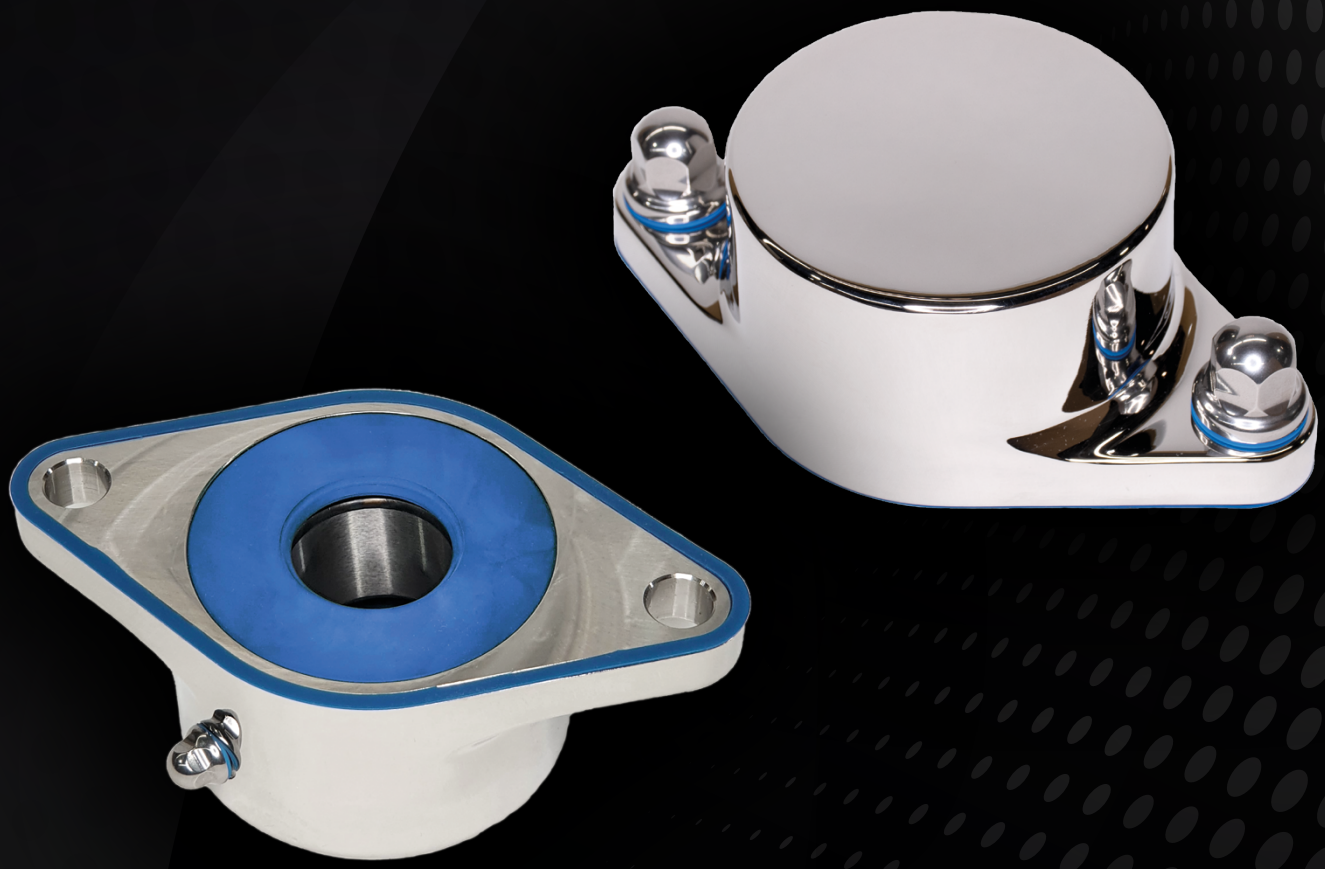

Innovation in Edelstahl

Geschlossene Variante (as/vk)

Die geschlossene Variante in hochglanzpoliertem Edelstahl spielt die Vorteile von PHL gegenüber den marktüblichen Gehäuseeinheiten voll aus: Effektiver Lagerschutz dank kappenloser Konstruktion sowie absoluten Schutz vor Verunreinigungen.

Nassreinigung stellt die Gehäuseeinheiten vor keine größeren Probleme. Darüber hinaus zählt auch eine absolute Schlagsicherheit zu den überzeugenden Attributen von PHL.

Überzeugen Sie sich von der Überlegenheit dieser Lösung!

Zweiloch-Flanschlager-Gehäuseeinheiten, Edelstahl

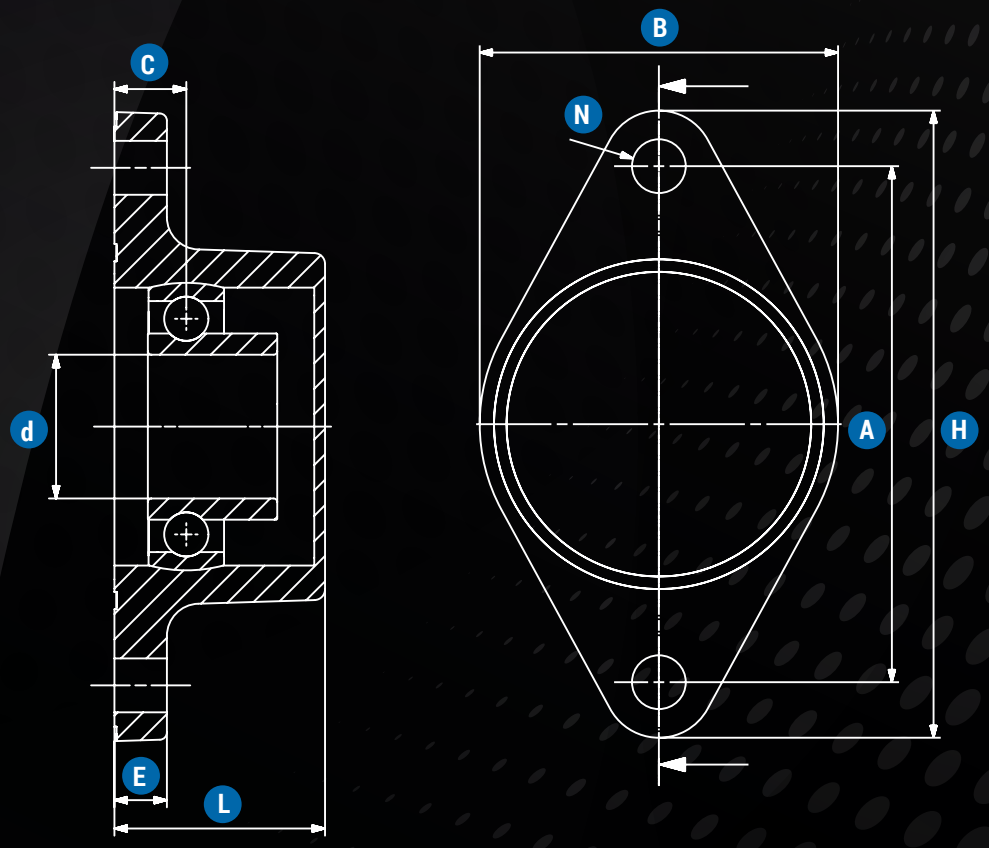

Geschlossene Variante in Edelstahl

UCFL	Wellendurchmesser	d	B	H	L	A	C	E	N
UCFL 204	20	20	60,5	113	38,6	90	15	6,8	12
UCFL 205	25	25	68	130	42,6	99	16	13,5	15
UCFL 206	30	30	80	148	47,5	117	18	13,5	15
UCFL 207	35	35	90	161	51,6	130	19	14,5	15
UCFL 208	40	40	100	175	58,6	144	20	14,5	15

Bezeichnung	EAN / GTIN	Gehäuse	Wellendurchmesser	Offen / Geschlossen
WGL-PHL-FL204-C-AS-VK-SKF	4251792400158	2 Loch Flansch Oval	20 mm	Geschlossen
WGL-PHL-FL205-C-AS-VK-SKF	4251792400189	2 Loch Flansch Oval	25 mm	Geschlossen
WGL-PHL-FL206-C-AS-VK-SKF	4251792400219	2 Loch Flansch Oval	30 mm	Geschlossen
WGL-PHL-FL207-C-AS-VK-SKF	4251792400240	2 Loch Flansch Oval	35 mm	Geschlossen
WGL-PHL-FL208-C-AS-VK-SKF	4251792400271	2 Loch Flansch Oval	40 mm	Geschlossen

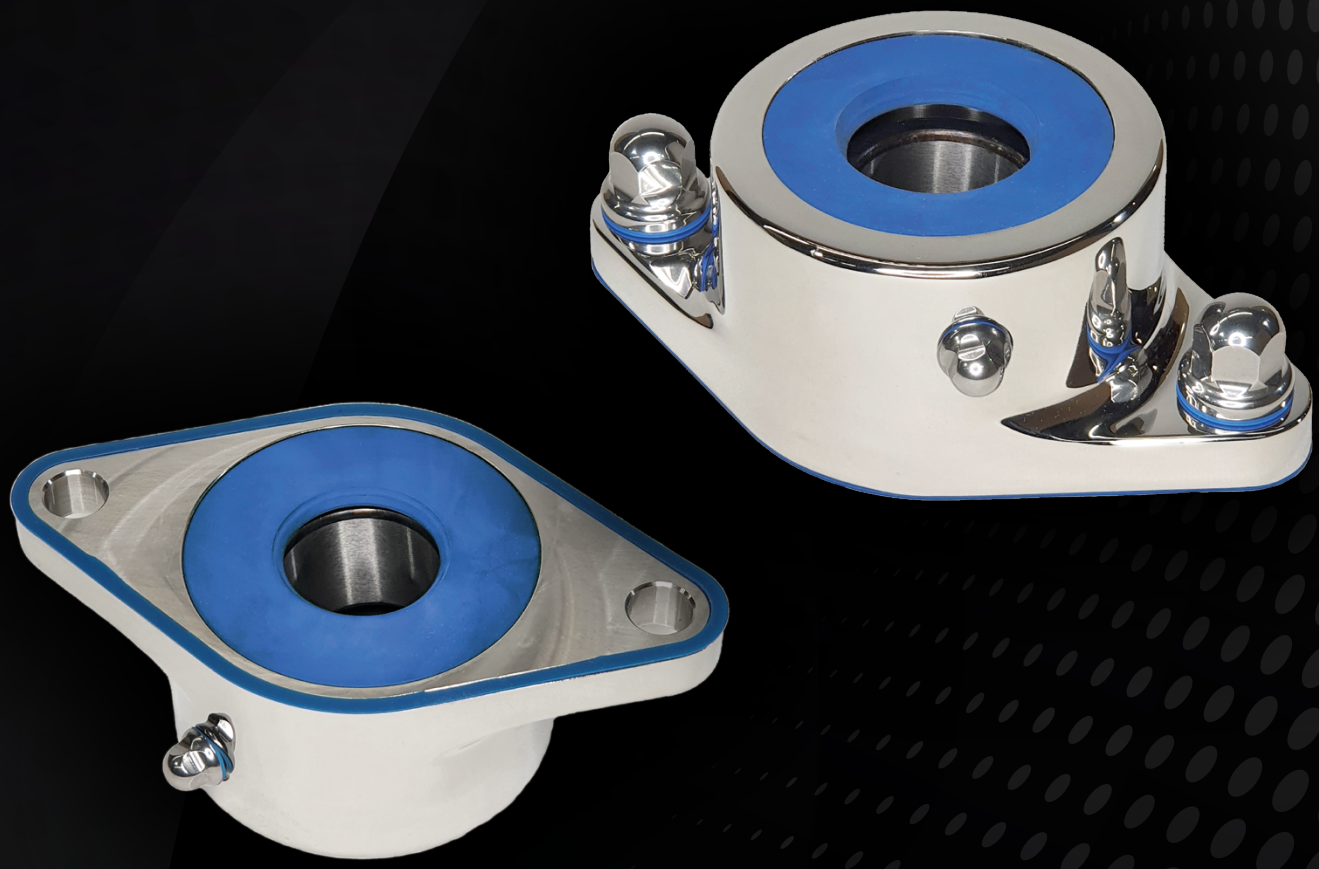

Ganz einfach Premium

Offene Variante (as/as)

Ebenfalls in poliertem Edelstahl präsentiert sich unser offenes Premium-Gehäuse für durchgehende Wellen. Der Clou: Die flanschseitig umlaufende Hygieneabdichtung verhindert wirksam das Eindringen von Verunreinigungen. Eine versteckte Verkeimung wir damit wirksam verhindert.

Darüber hinaus sind die Schrauben- und Flanschabdichtungen dank IP69k-Schutzklasse wie bei allen PHL-Produkten hochdruck- und anstrahlsicher.

Zweiloch-Flanschlager-Gehäuseeinheiten, Edelstahl

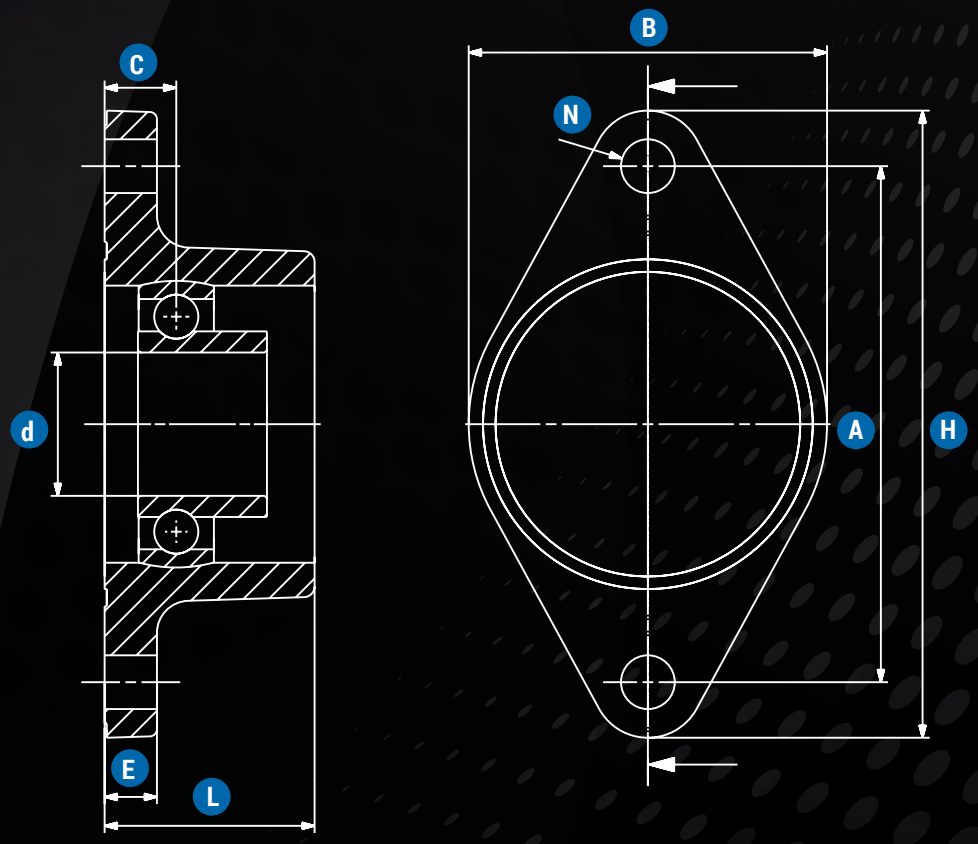

Offene Variante in Edelstahl

UCFL	Wellendurchmesser	d	B	H	L	A	C	E	N
UCFL 204	20	20	60,5	113	38,6	90	15	6,8	12
UCFL 205	25	25	68	130	42,6	99	16	13,5	15
UCFL 206	30	30	80	148	47,5	117	18	13,5	15
UCFL 207	35	35	90	161	51,6	130	19	14,5	15
UCFL 208	40	40	100	175	58,6	144	20	14,5	15

Bezeichnung	EAN / GTIN	Gehäuse	Wellendurchmesser	Offen / Geschlossen
WGL-PHL-FL204-O-AS-AS-SKF	4251792400165	2 Loch Flansch Oval	20 mm	Offen
WGL-PHL-FL205-O-AS-AS-SKF	4251792400196	2 Loch Flansch Oval	25 mm	Offen
WGL-PHL-FL206-O-AS-AS-SKF	4251792400226	2 Loch Flansch Oval	30 mm	Offen
WGL-PHL-FL207-O-AS-AS-SKF	4251792400257	2 Loch Flansch Oval	35 mm	Offen
WGL-PHL-FL208-O-AS-AS-SKF	4251792400288	2 Loch Flansch Oval	40 mm	Offen

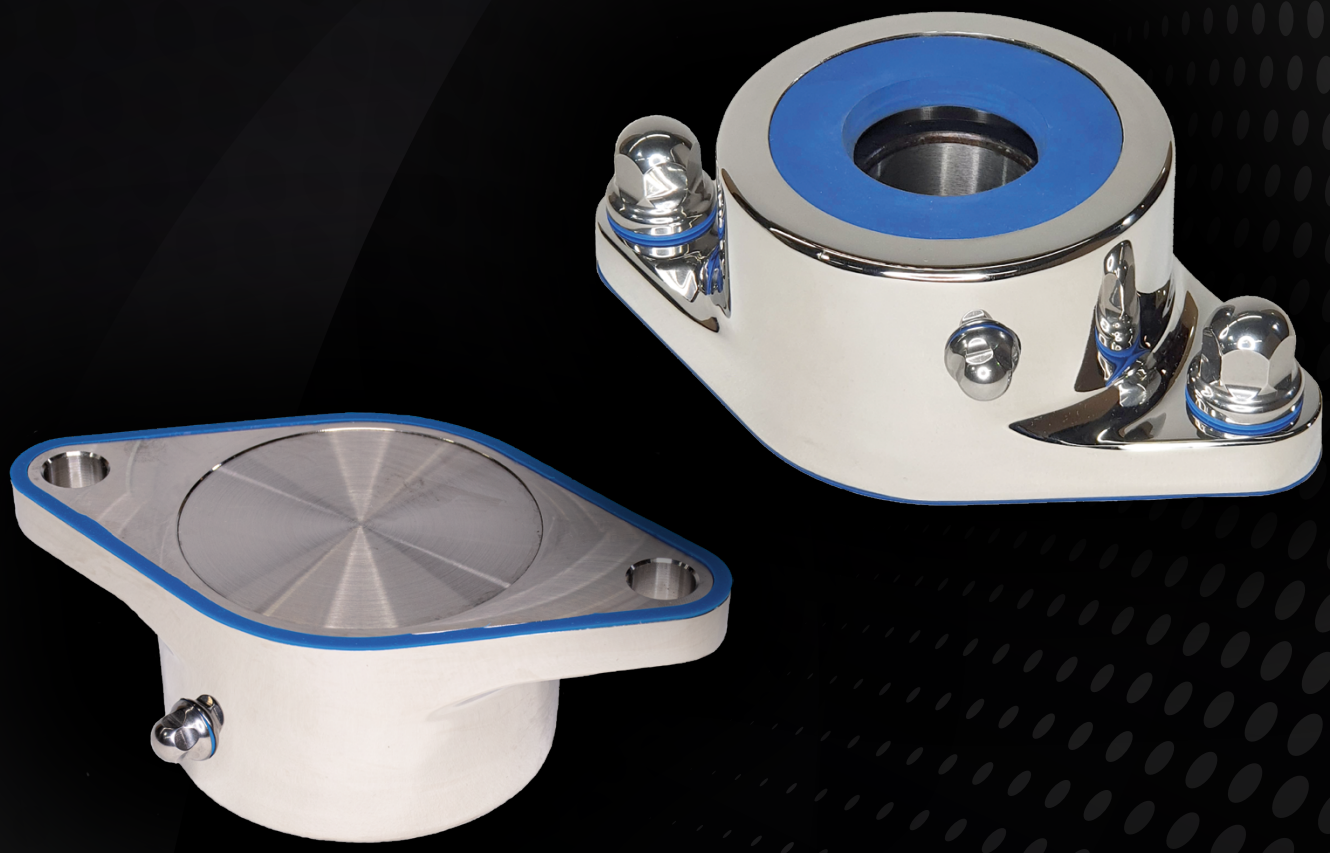

Rundum unschlagbar

Geschlossene Variante (vk/as)

Auch bei dieser PHL-Variante zur Montage auf einen glatten Untergrund zahlt sich die umlaufende Abdichtung der Flanschseite sowie die Abdichtung der Schrauben dauerhaft aus: Die Bildung unangenehmer Keimtaschen wird dank IP69k-Schutzklasse wirksam verhindert und eine Kontamination auf der nicht einsehbaren Rückseite ist ausgeschlossen.

Entdecken Sie PHL für Ihre Produktion!

Zweiloch-Flanschlager-Gehäuseeinheiten, Edelstahl

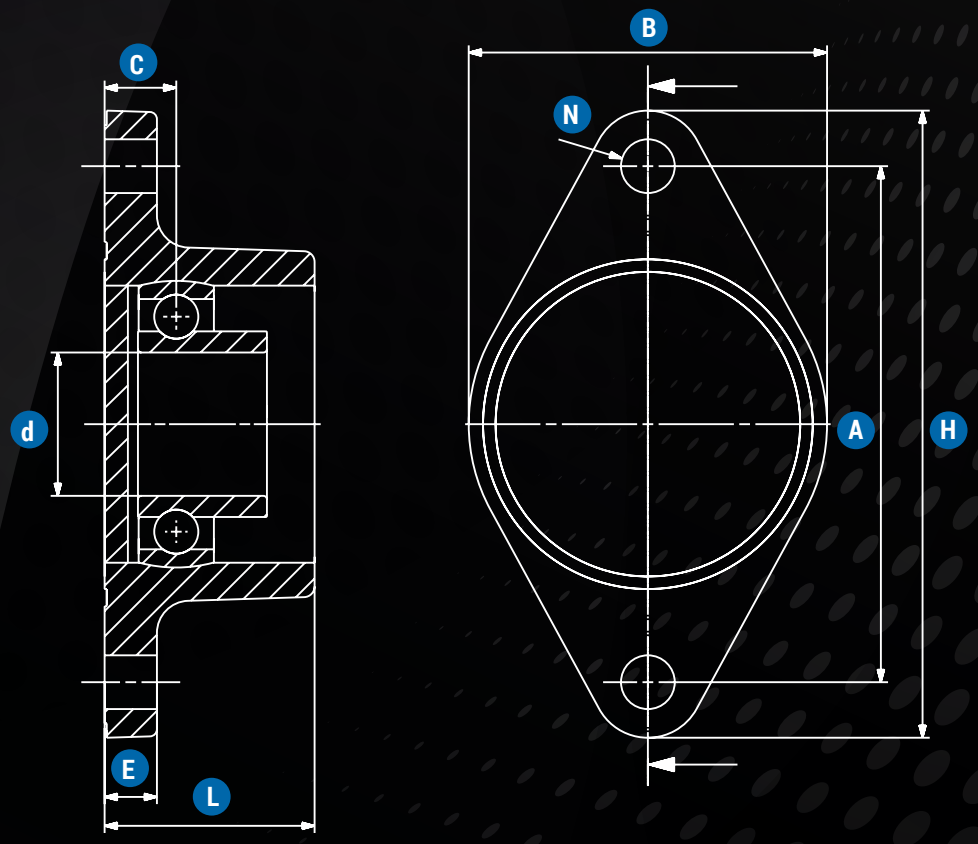

Offene Variante in Edelstahl

UCFL	Wellendurchmesser	d	B	H	L	A	C	E	N
UCFL 204	20	20	60,5	113	38,6	90	15	6,8	12
UCFL 205	25	25	68	130	42,6	99	16	13,5	15
UCFL 206	30	30	80	148	47,5	117	18	13,5	15
UCFL 207	35	35	90	161	51,6	130	19	14,5	15
UCFL 208	40	40	100	175	58,6	144	20	14,5	15

Bezeichnung	EAN / GTIN	Gehäuse	Wellendurchmesser	Offen / Geschlossen
WGL-PHL-FL204-O-VK-AS-SKF	4251792400172	2 Loch Flansch Oval	20 mm	Offen
WGL-PHL-FL205-O-VK-AS-SKF	4251792400202	2 Loch Flansch Oval	25 mm	Offen
WGL-PHL-FL206-O-VK-AS-SKF	4251792400233	2 Loch Flansch Oval	30 mm	Offen
WGL-PHL-FL207-O-VK-AS-SKF	4251792400264	2 Loch Flansch Oval	35 mm	Offen
WGL-PHL-FL208-O-VK-AS-SKF	4251792400295	2 Loch Flansch Oval	40 mm	Offen

Unsere Models befinden sich noch in der Maske!

More to come!

Weitere Gehäuseeinheiten in gängigen Standardbauformen folgen in Kürze. Sollten Sie hierzu konkretere Informationen benötigen oder spezielle Anforderungen haben, sprechen Sie uns einfach darauf an!

In Kürze im Programm:

- 4-Loch-Flanschlagergehäuse (Typ F)
- Stehlagergehäuse (Typ P)
- 2-Loch-Flanschlagergehäuse kompakt (Typ FW)
- Spannlagergehäuseeinheit (Typ T)

Der PHL-Effekt

Ein Gehäuse. Zwei Lager. Unbegrenzte Möglichkeiten!

- **Einreihiges Gehäuselager**
- **Zweireihiges Pendelrollenlager**

PHL-Gehäuse können ohne Veränderung am Gehäusekörper auch Pendelrollenlager mit einer überragenden Tragzahl aufnehmen. Erweitern Sie die Einsatzmöglichkeiten!

Wälz- und Gelenklager Lüneburg GmbH & Co. KG

Inhaber: Martin Metterhausen
Lüneburger Straße 1
D-21360 Vögelsen

Kontakt:
+49 (0) 41 31.51 59 5
info@gelenklager.net
www.gelenklager.net

Für weitere Informationen besuchen Sie bitte unsere Internetseite www.gelenklager.net oder kontaktieren Sie unsere Vertriebsberater.
Technische Änderungen vorbehalten Februar 2020. Für Druckfehler wird keine Haftung übernommen.